EYE 60

G2460IP0184NO_30

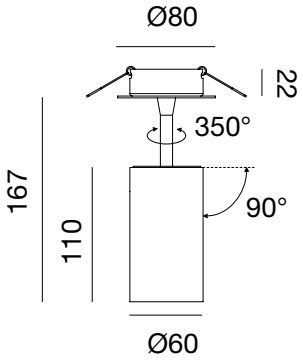

Caratteristiche *Characteristics*

Tipo di installazione *Type of installation*	Interno *Indoor*
Materiale *Material*	Alluminio estruso *Aluminum extruded*
Finitura *Finish*	Nero raggrinzante *Embossed black*
Dimensioni *Dimensions*	Ø 60 - H167mm
Foro d'incasso *Recessed hole*	Ø 65mm
Peso *Weight*	450 g
Grado di protezione *Degree of protection*	IP20
Certificazioni *Certifications*	CE RoHS

Caratteristiche elettriche *Electrical characteristics*

Tensione di alimentazione *Supply voltage*	500mA
Frequenza di alimentazione *Power frequency*	50/60 Hz
Potenza totale *Total power*	18W
Classe di isolamento *Insulation class*	III

Sorgente luminosa *Light source*

Flusso nominale *Nominal flow*	1970 lm
Flusso reale *Real flow*	1657 lm
Efficienza luminosa *Luminous efficiency*	92 lm/W
Temperatura colore *Color temperature*	3000° K
CRI	>95
MacAdam	<3
Emissione luce *Light emission*	diretta *direct*
Materiale *Material*	PC
Ottica *Optics*	15°
Lifetime (Khr)	>50000 h L90 B50

Gestione luce *Light management*

Alimentatore *Driver*	Non incluso *Not included*
Dimmerabilità *Dimmable*	Su richiesta *On request*

Accessori *Accessories*

ON/OFF	CEC00938
DALI	CEC00939
HONEYCOMB	AMC01194

Glip lighting
Via L. Scattolin, 5 - 31055 Quinto di Treviso - Italy - tel +39.0422.470614 - P.IVA 04072230263
www.glip.it - info@glip.it

GLIP THE LIGHTING PARTNER